E124 A
Hermetic BCS
5 STELLE

**Stufa a legna con focolare rialzato per un design originale e particolare. Rivestimento in Acciaio con piano superiore in Maiolica nei colori Bianco e Nero Opaco. Vetro curvo a filo porta per una massima visione del fuoco. Disponibile anche in versione con sistema BCS. **

CARATTERISTICHE GENERALI

- Riscaldamento: convezione naturale
- Rivestimento: acciaio
- Monoblocco: ermetico in acciaio
- Focolare: Aluker®
- Deflettore fumi / Braciere: Aluker® - Skamolex / ghisa
- Porta / Maniglia: acciaio con vetro ceramico resistente a 750°C / acciaio e silicone
- Cassetto cenere estraibile: si
- Umidificatore: optional
- Scarico fumi di serie posizione: superiore
- Aria primaria e secondaria preriscaldata: a controllo elettronico
- Aria terziaria predeterminata: preriscaldata
- Pulizia vetro: flusso d'aria continuo
- Burn Control System: si
- Aspiracenere: optional
- Installazione: parete - angolo

DATI TECNICI

- Classe di efficienza energetica A+
- Potenza nominale max kW 7,2
- Rendimento potenza nominale % 85,3
- Consumo nominale max kg/h 1,9
- Peso kg 115
- Scarico fumi di serie Ø cm 15
- Modello E124 A BCS

RIVESTIMENTI

BIANCO

NERO OPACO

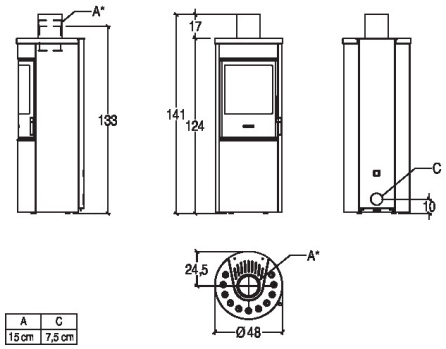

A	C
15 cm	7,5 cm

PIAZZETTA
PASSIONE ACCESA