E124 Hermetic
5 STELLE

**Design épuré et simplicité des formes pour s'intégrer dans différents types de décoration d'intérieur. Poêle à bois avec revêtement en Acier et plateau supérieur en Faïence de couleur Bianco ou Nero Opaco. La vitre incurvée affleurante offre une vision maximale du feu et un design exclusif. Disponible également en version avec système BCS. **

CARACTÉRISTIQUES GÉNÉRALES

- Chauffage: Accumulation HSS en option/Convection naturelle
- Revêtement: acier
- Monobloc: étanche en acier
- Foyer: Aluker®
- Déflecteur fumées/Brasier: Aluker® - Skamolex/fonte
- Porte/Poignée: acier avec verre céramique résistant à 750 °C/acier et silicone
- Tiroir à cendres amovible: oui
- Humidificateur: en option
- Évacuation des fumées de série position: supérieure
- Air primaire et secondaire préchauffé: réglable
- Air tertiaire prédéterminé: préchauffé
- Nettoyage de la vitre: flux d'air continu
- Accumulation HSS: en option
- Aspirateur de cendres: en option
- Installation: mural - d'angle

DÉTAILS TECHNIQUES

- Classe énergétique A+
- Puissance nominale max kW 7,2
- Rendement puissance nominale % 85,1
- Consommation nominale max kg/h 1,9
- Poids kg 150
- Poids du poêle avec HSS kg 180
- Évacuation des fumées de série Ø cm 15
- Modèle E124

COUVERTURES

BIANCO

NERO OPACO

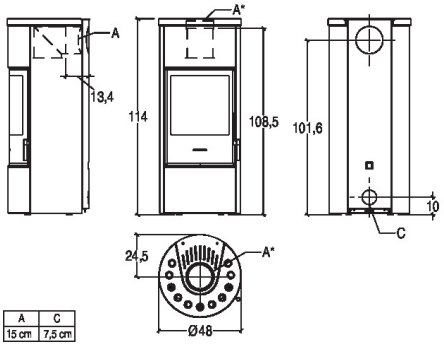

PIAZZETTA
PASSIONE ACCESA