E128 5 STELLE

**Stufa dal design lineare rivestita in Acciaio con piano superiore in Maiolica, riscalda l'ambiente per convezione naturale e irraggiamento, nei colori Bianco o Nero Opaco. Bocchetta frontale uscita aria calda orientabile. Disponibile con sistema BCS e in versione ermetica, con prelievo dell'aria comburente dall'esterno. **

CARATTERISTICHE GENERALI

•Riscaldamento: accumulo HSS optional / convezione naturale / ventilazione forzata canalizzabile
•Ventilazione frontale: bocchetta orientabile su versione con Multifuoco System®
•Rivestimento: acciaio
•Monoblocco: acciaio
•Focolare: Aluker®
•Deflettore fumi / Braciere: Aluker® / ghisa
•Porta / Maniglia: ghisa con vetro ceramico resistente a 750°C / acciaio e silicone
•Cassetto cenere estraibile: si
•Umidificatore: optional
•Scarico fumi di serie posizione: superiore o posteriore
•Aria primaria e secondaria: regolabile
•Aria terziaria predeterminata: preriscaldata
•Pulizia vetro: flusso d'aria continuo
•Accumulo HSS: optional
•Aspiracenere: optional
•Installazione: parete - angolo

DATI TECNICI

•Classe di efficienza energetica A+
•Potenza nominale max kW 11,0
•Rendimento potenza nominale % 87,4
•Consumo nominale max kg/h 2,8
•Peso kg 212
•Scarico fumi di serie Ø cm 15
•Modello E128

RIVESTIMENTI

BIANCO

NERO OPACO

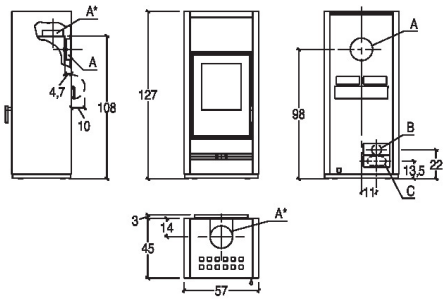

A	B	C
15 cm	7.5 cm	12 cm

PIAZZETTA
PASSIONE ACCESA