# E128 A 5 STELLE

**Estufa de innovador diseño con hogar realzado, para apreciar mejor la belleza del fuego. Revestimiento de acero con tapa superior de mayólica en color Bianco o Nero Opaco. Boca frontal orientable para la salida del aire caliente. Disponible también en versión hermética, con toma del aire de combustión del exterior y con sistema BCS. **

**CARACTERÍSTICAS GENERALES**

•Calefacción: Convección natural / Ventilación forzada canalizable
•Ventilación frontal: boca orientable en versión con Multifuoco System®
•Revestimiento: acero
•Monobloque: acero
•Hogar: Aluker®
•Deflector de humos / Brasero: Aluker® / fundición
•Puerta / Tirador: fundición con vidrio cerámico resistente a 750°C / acero y silicona
•Cajón de cenizas extraíble: sí
•Humidificador: opcional
•Salida de humos de serie posición: superior o posterior
•Aire primario y secundario: regulable
•Aire terciario predeterminado: precalentado
•Limpieza del vidrio: flujo de aire continuo
•Aspirador de cenizas: opcional
•Instalación: pared - ángulo

**DETALLES TÉCNICOS**

•Clase de eficiencia energética A+
•Potencia nominal máx. kW 11,0
•Rendimiento potencia nominal % 87,4
•Consumo nominal máx. kg/h 2,8
•Peso kg 224
•Salida de humos de serie Ø cm 15
•Modelo E128 A

**CUBIERTOS**

BIANCO

NERO OPACO

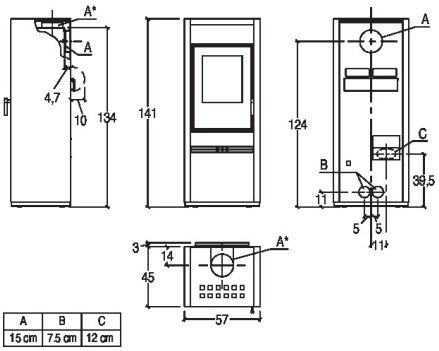


PIAZZETTA
PASSIONE ACCESA