P939

La P939 è caratterizzata dai soli 34 cm di spessore che la rendono installabile in stanze piccole e corridoi. La porta estetica in vetro per apprezzare meglio la bellezza della fiamma, Multifuoco® System e Multicomfort per il massimo benessere e rolling top, un piano scorrevole che agevola il caricamento del pellet. Con i suoi 10,5 kW è la stufa ideale per scaldare stanze fino a 110 m2. Scopri tutti i colori e le funzionalità.

CARATTERISTICHE GENERALI

•Riscaldamento: Multifuoco System® con 4 livelli di velocità a gestione manuale o automatica. Aria calda canalizzabile
•Natural Mode: si
•Livelli di potenza: 5
•Dual Power System: 4 livelli di velocità a gestione manuale o automatica
•Rivestimento / Piano superiore: maiolica / maiolica
•Rolling Top: piano superiore scorrevole
•Ventilazione frontale: bocchetta orientabile
•Umidificatore: acciaio inox
•Telecomando con display LCD: si
•Sonda ambiente sulla stufa per la gestione della temperatura: di serie
•Pannello di controllo a comandi digitali: si
•App Piazzetta per gestione WiFi / Gestione con SMS: optional / optional
•Modulo WiFi - Bluetooth per App MYPIAZZETTA: optional
•Cronotermostato con programmazione: 6 fasce orarie giornaliere
•Funzione Eco / Energy Saving: si / si
•Pulizia vetro: flusso d'aria continuo
•Pulizia ciclica del braciere: si
•Aspiracenere: optional
•Installazione: parete - angolo filomuro
•Scarico fumi di serie posizione: posteriore dx - laterale dx
•Scarico fumi optional: superiore dx
•Monoblocco: acciaio
•Focolare: ghisa
•Porta / Maniglia: ghisa / acciaio
•Porta design: vetro temperato
•App Piazzetta per gestione WiFi: optional
•Cassetto cenere estraibile: si
•Bocchette laterali optional: dx e sx
•Ventilazione laterale: bocchetta fissa, optional

DATI TECNICI

•Potenza termica nominale (min - max) kW 4,1 - 10,5
•Rendimento (min - max) % 88,5 - 90,3
•Classe di efficienza energetica A+
•Consumo nominale (min - max) kg/h 0,9 - 2,4
•Capienza serbatoio kg 25
•Peso kg 210
•Scarico fumi di serie Ø cm 8
•Modello P939

RIVESTIMENTI

BIANCO | BIANCO GRIGIO | GRIGIO CERATO | NERO OPACO | ROSSO LAVA | TERRA COTTA

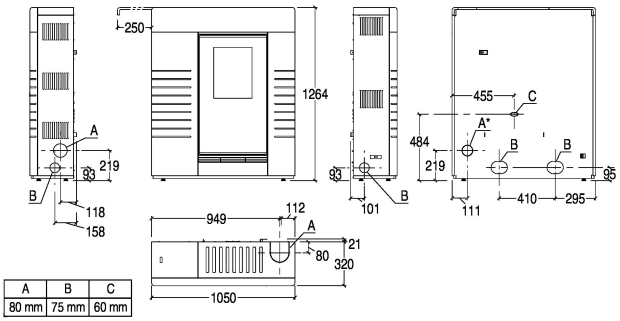

A	B	C
80 mm	75 mm	60 mm

PIAZZETTA
PASSIONE ACCESA